You CanDo® it

Steigerhout - Houten hart

Voorbeeld

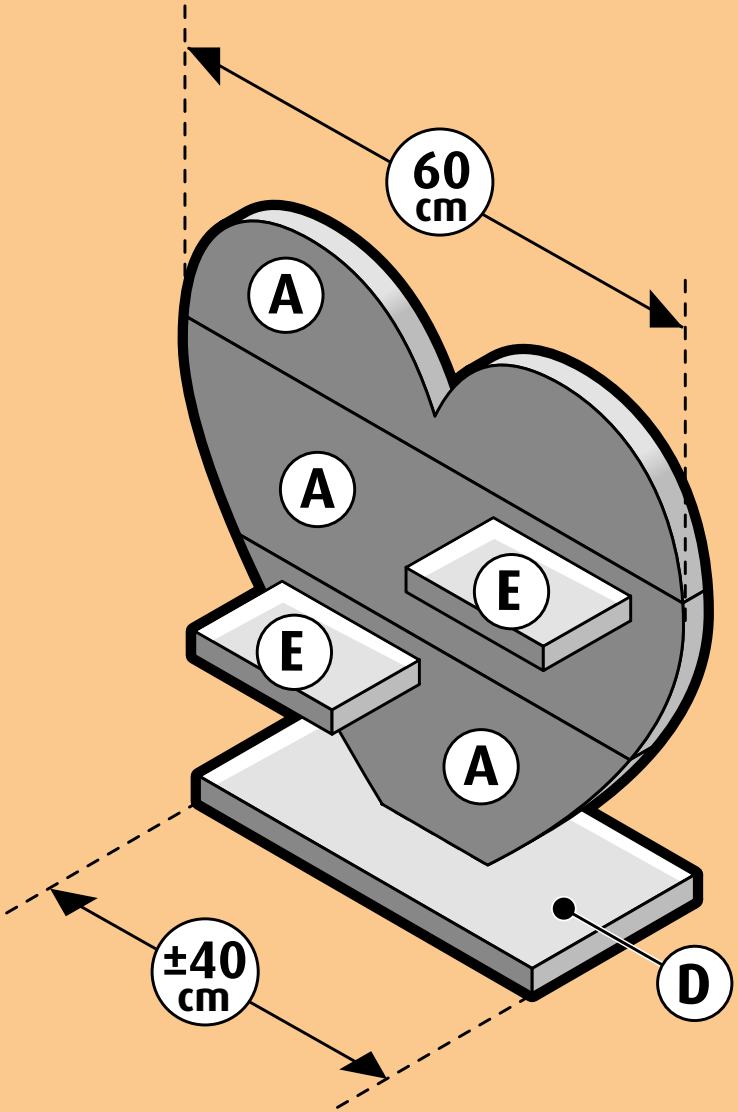

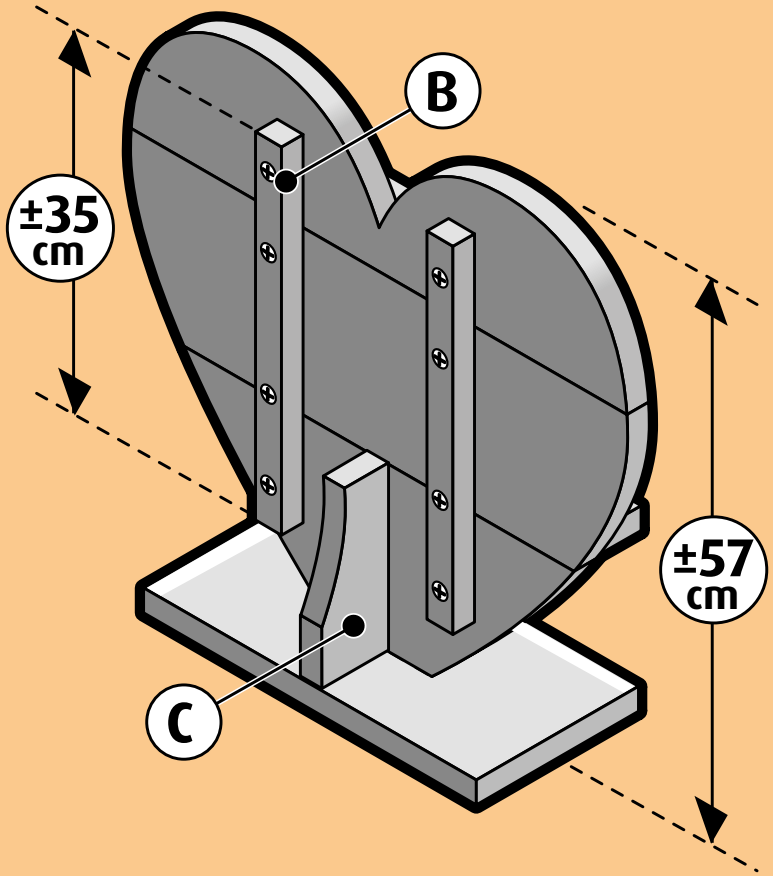

Houten hart Boodschappenlijst				
Aantal	Materiaal	Dikte	Breedte	Lengte
1x	Steigerhout (maten ca.)	30 mm	195 mm	2500 mm
1x	Doos zelfborende schroef 5x50mm, 25st			

Houten hart Onderdelenlijst					
Item	Aantal	Materiaal	Dikte	Breedte	Lengte
A	3x	Steigerhout (maten ca.)	30 mm	195 mm	700mm
D	1x	Steigerhout (maten ca.)	30 mm	195 mm	400mm
+/-	25x	Zelfborende schroef 5 x 50 mm			